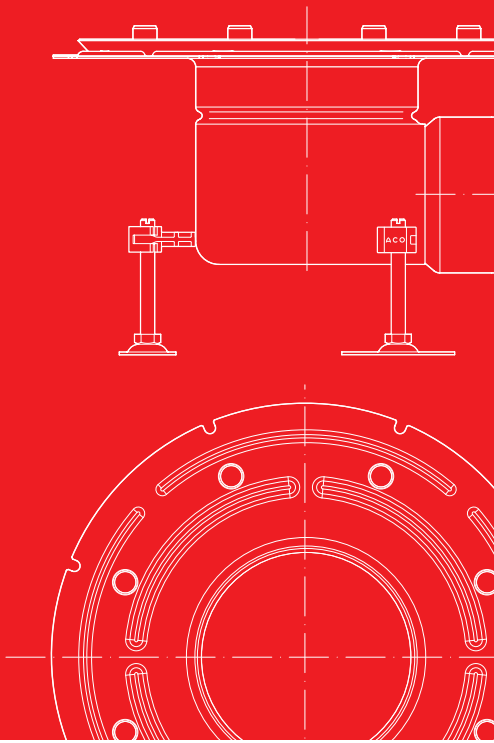

ACO hygienic gully - Telescopic

GB US **Installation manual**

D A CH Installationsanleitung

F CH B Instructions d´installation

ESP Manual De Instalación

P Manual de Instalação

I Manuale d'installazione

CZ Instalační manuál

HR Instalacija Priručnik

SLO Navodila za namestitev

SRB Инсталлатион Инструцтионс

RUS Инструкция По Установке

BG инструкции за инсталиране

RO Instructiuni de instalare

A1 1 - 6

A2 1 - 6

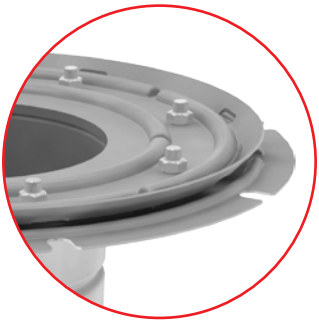

B1 7 - 12

B2 7 - 12

C1 13 - 17

C2 13 - 17

A1

A2

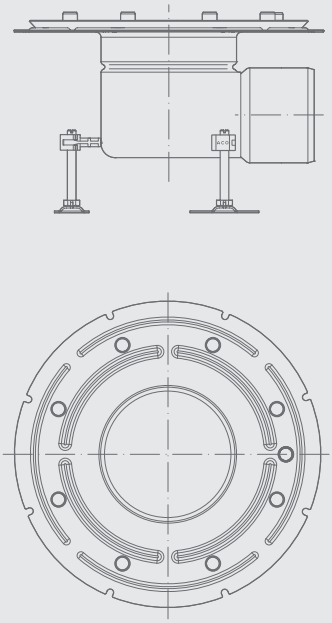

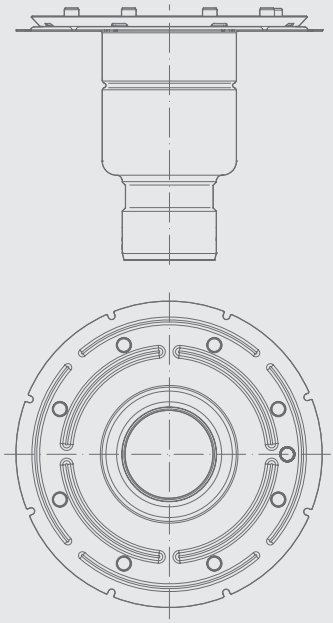

A1

1

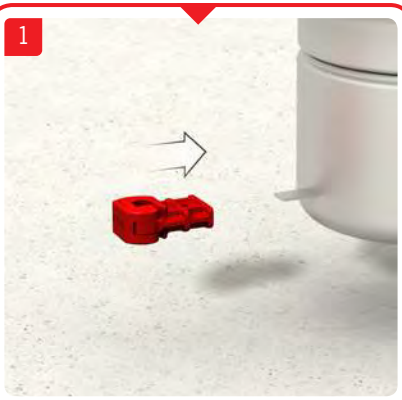

2

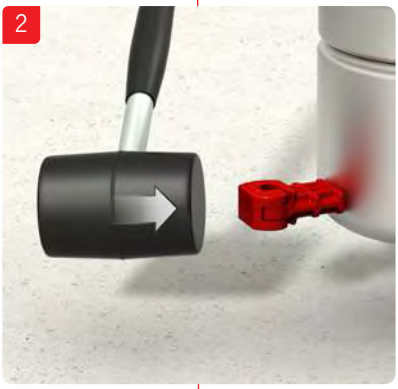

3

4

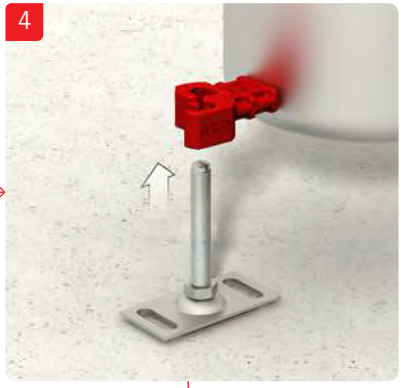

5

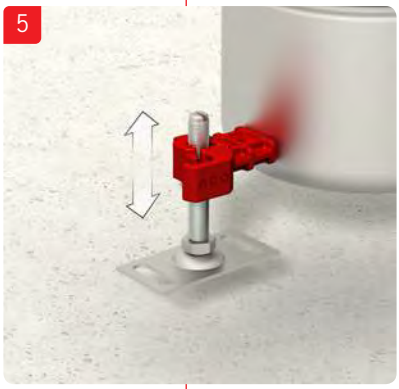

6

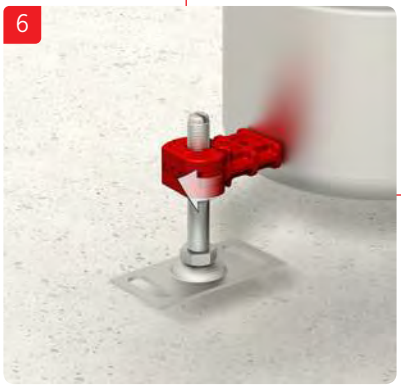

A1

A1

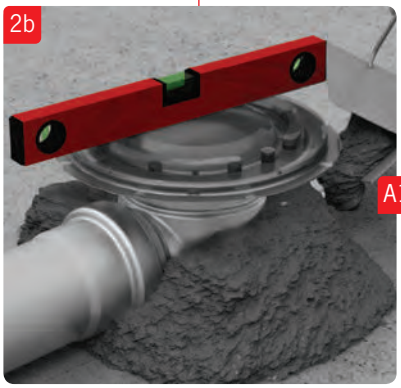

A2

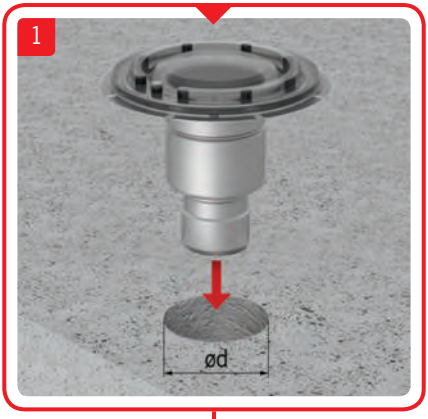

Ød [mm]	
ACO hygienic gully 142	152
ACO hygienic gully 157	162
ACO hygienic gully 218	225

A2

A1

A1

A2

2

3

4

5

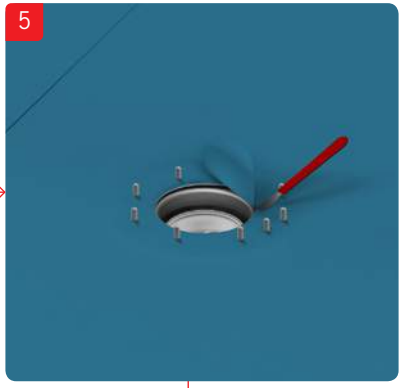

6

7

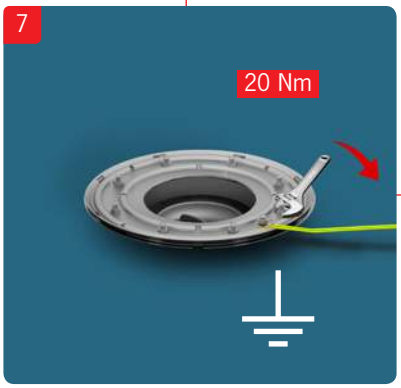

A1

A2

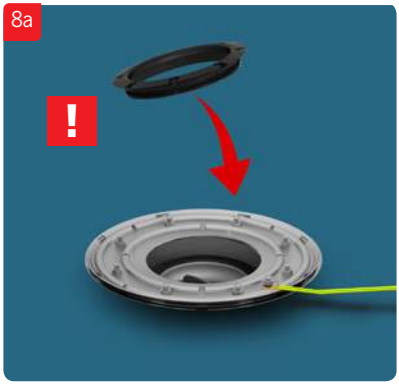

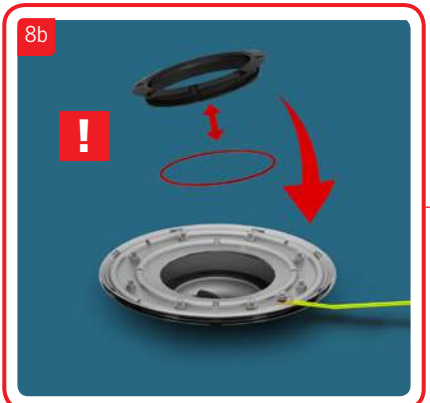

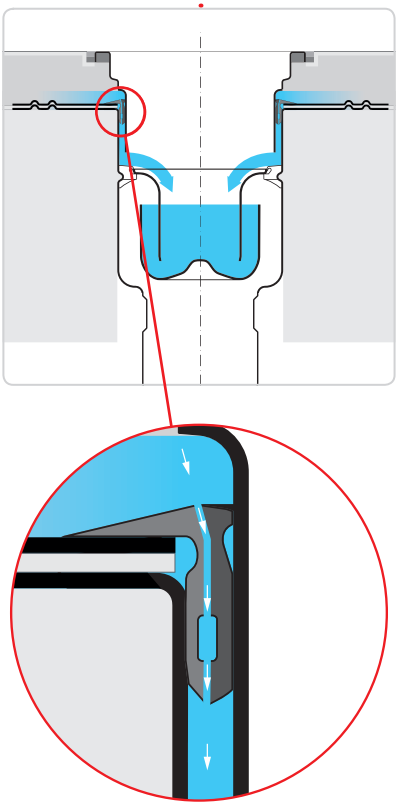

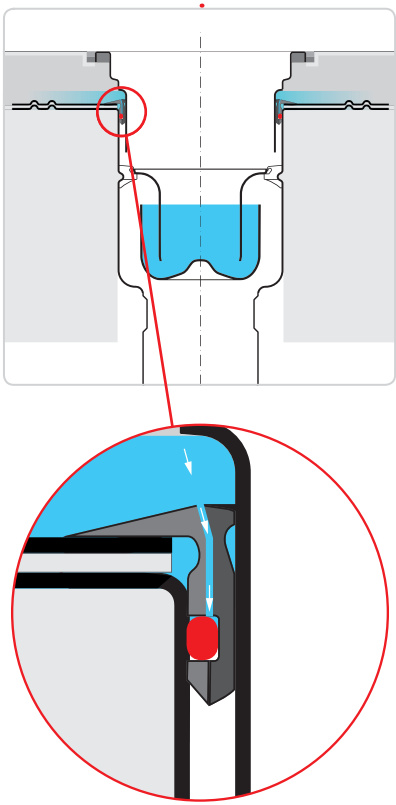

A1

A2

9

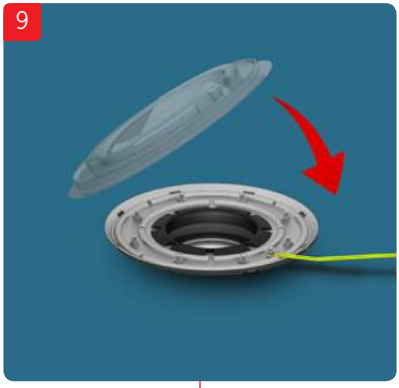

10

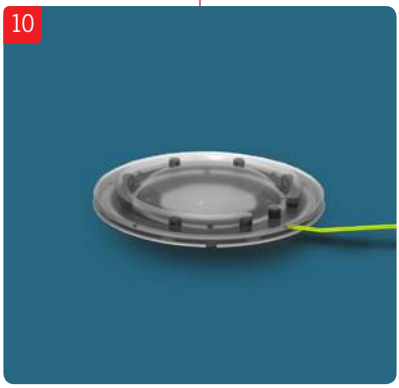

!

A3 A4

A1 A2

C3 C4

A1 A2

B1

B2

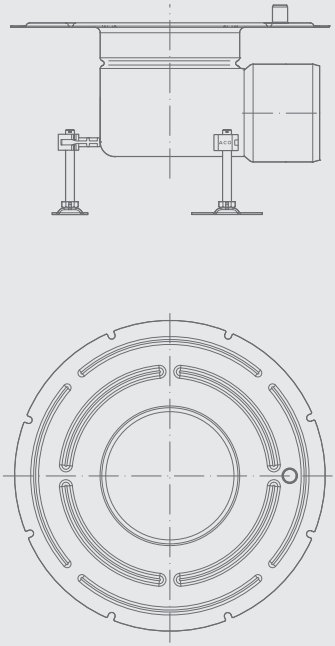

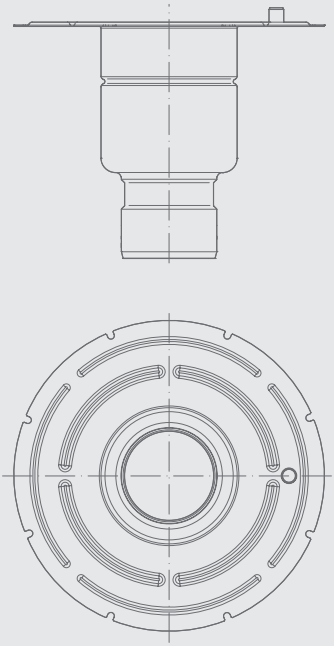

B1

1

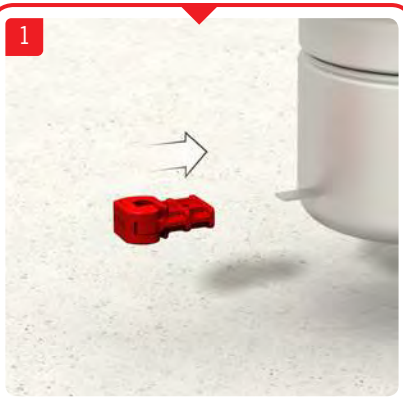

2

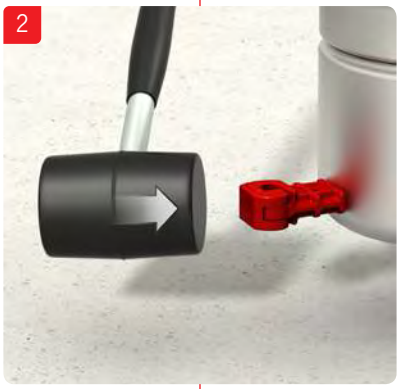

3

4

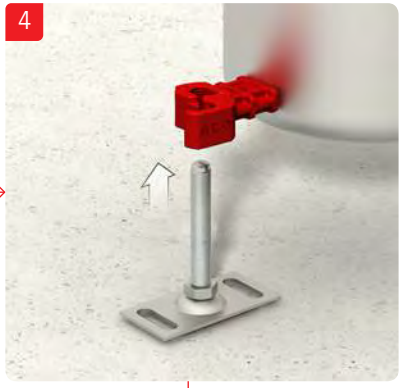

5

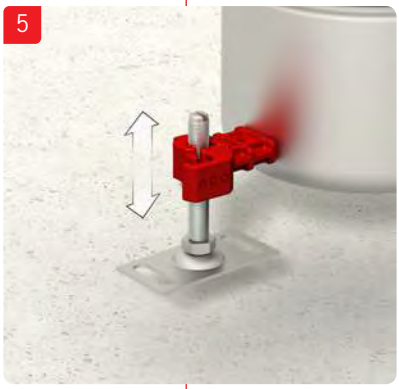

6

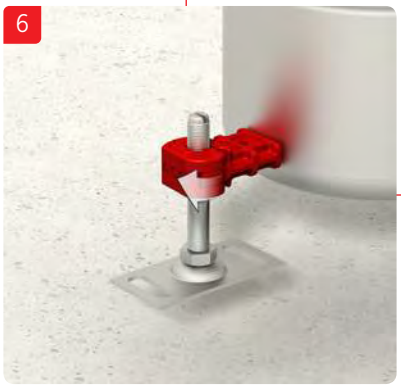

B1

B1

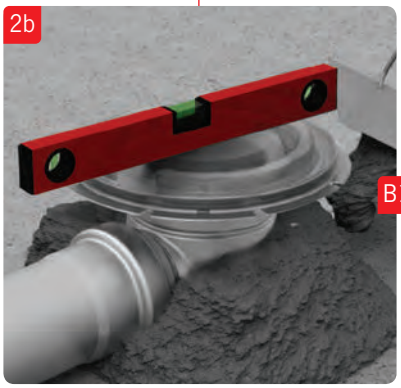

B2

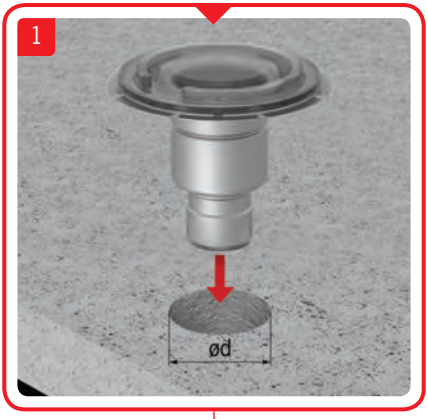

Ød [mm]	
ACO hygienic gully 142	152
ACO hygienic gully 157	162
ACO hygienic gully 218	225

B2

B1

B1

B2

2

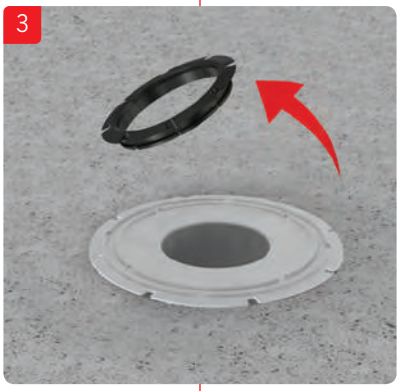
3

4

5

B1

B2

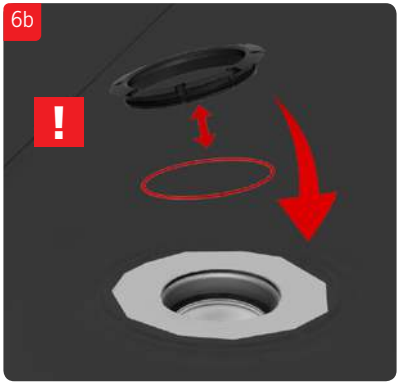

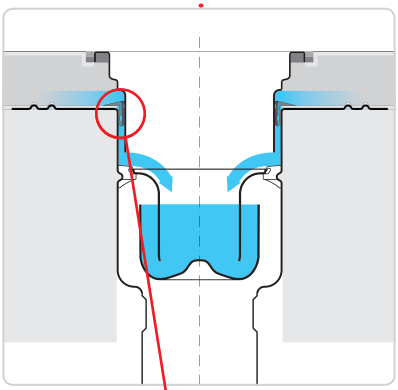

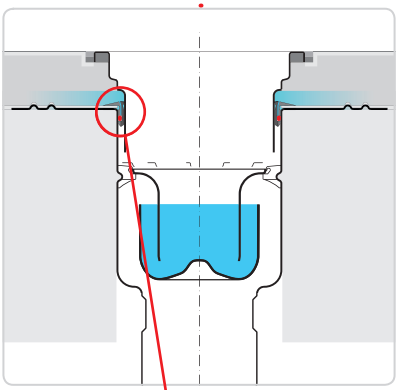

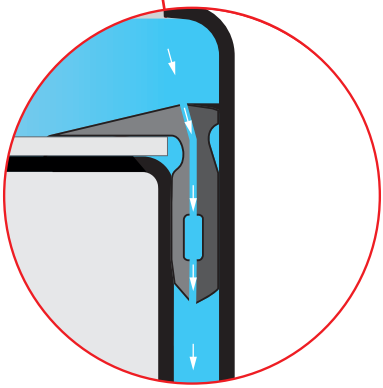

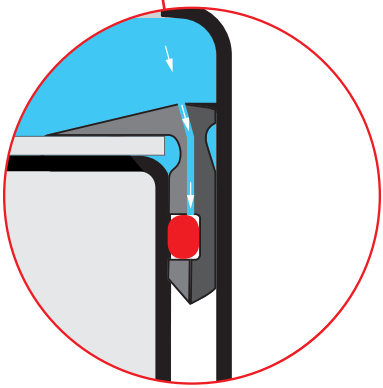

B1

B2

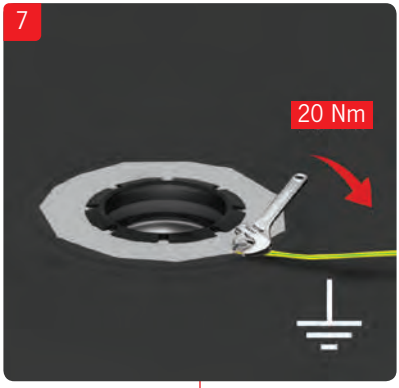
7
20 Nm

!

8

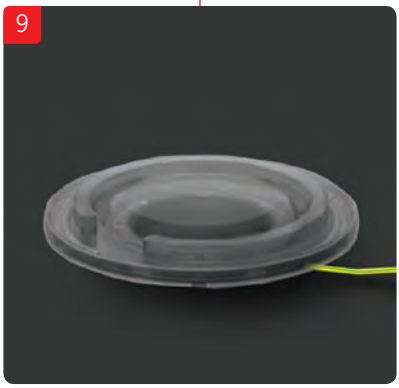
9

C1

C2

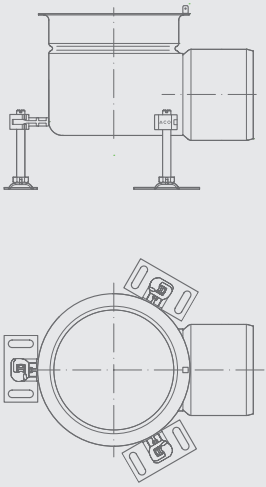

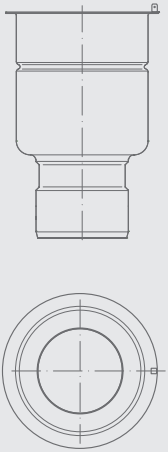

C1

1

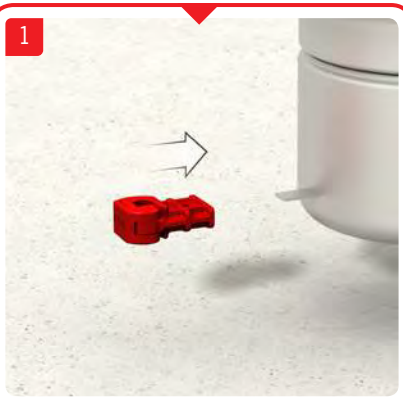

2

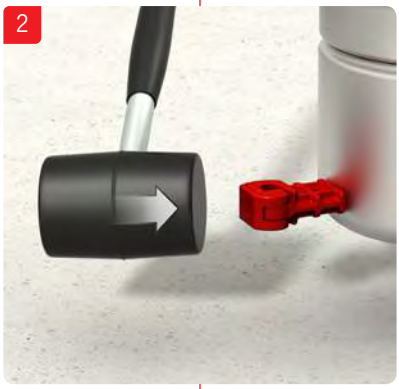

3

4

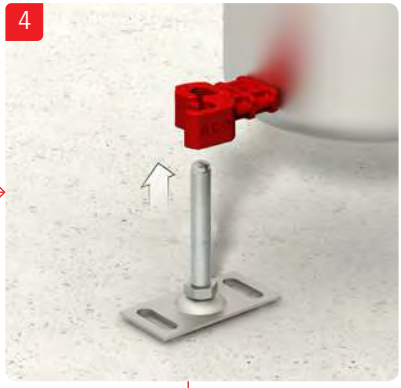

5

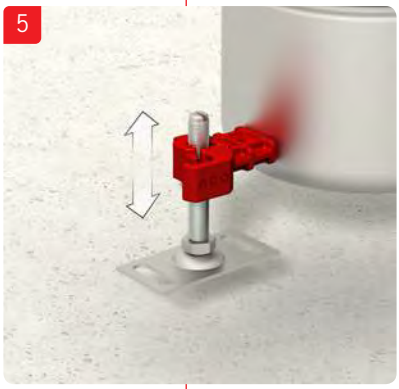

6

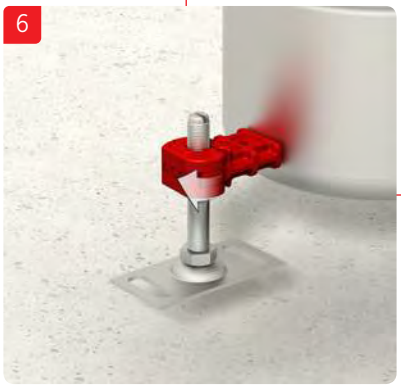

C1

C1

C2

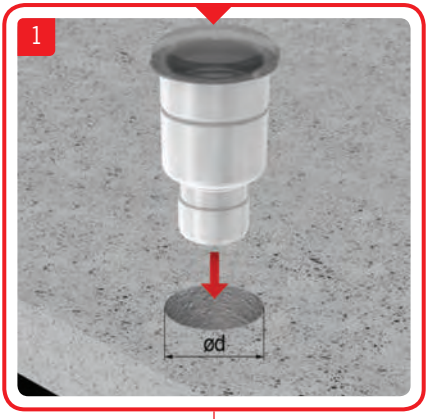

Ød [mm]	
ACO hygienic gully 142	152
ACO hygienic gully 157	162
ACO hygienic gully 218	225

C2

C1

C1

C2

2

3

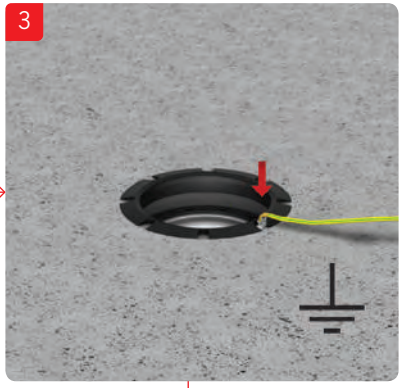

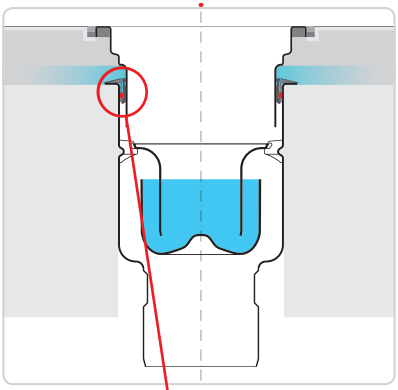

4

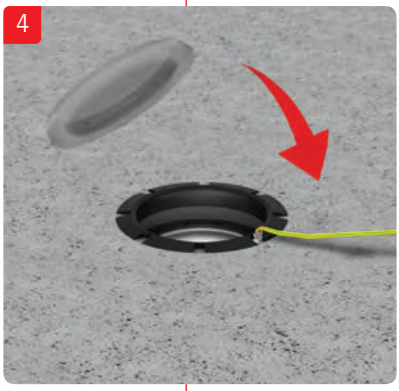

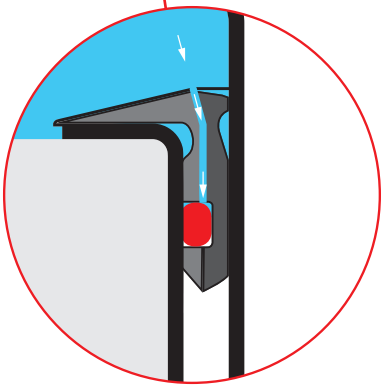

5

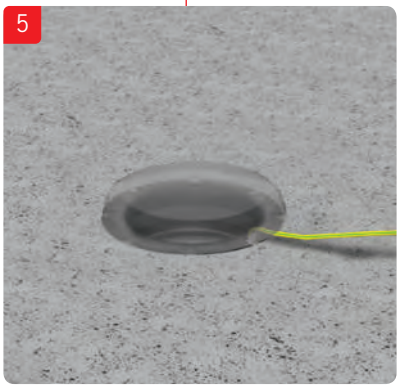

C1

C2

B3 B4

C1 C2

ACO. The future of drainage.

www.aco-industrialdrainage.com

NM10139 ACO hygienic gully - Telescopic Manual/JMa/EN/07/15